Riedel Räder+Rollen
info@riedel-rollen.de
www.riedel-rollen.de

Bockrolle

mit Anschraubplatte

- 100 - 400kg
- Durchmesser 65 - 250mm
- Gehäuse aus Stahlblech
- Polyamidrad, Rollenlager

Technische Daten

Bestellcode:	31B OUR 080 P06	**Rad ø in mm:**	80
Tragkraft in kg:	125	**Radbreite in mm:**	30
Plattengröße in mm:	102 x 87	**Schraubloch Abstand in mm:**	76 / 80 x 60
Schraubloch ø in mm:	9,00	**Bauhöhe in mm:**	104
Temperaturbereich C° min / max:	-20 : +60	**Norm:**	EN 12532
EAN-Code:	4250217320392		

Gehäusebeschreibung

- Stahlblech verzinkt-chromatiert
- Radachse verschraubt

Radbeschreibung

- Rad aus Polyamid
- Rollenlager

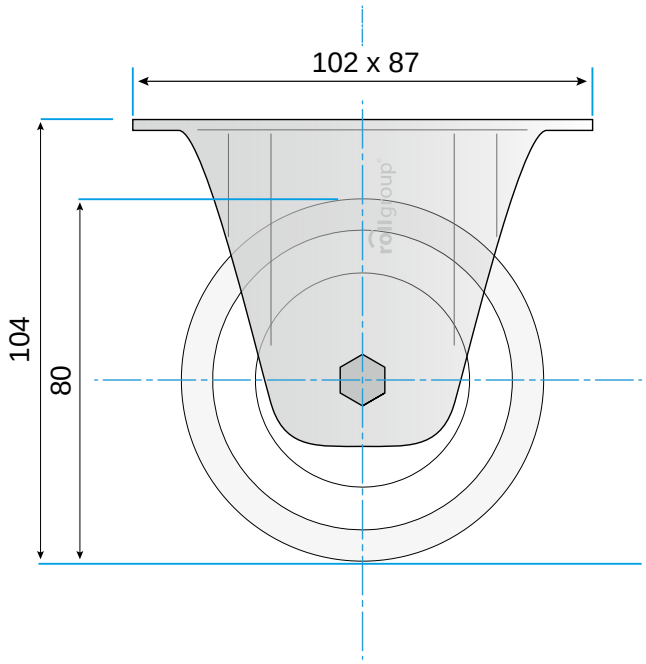

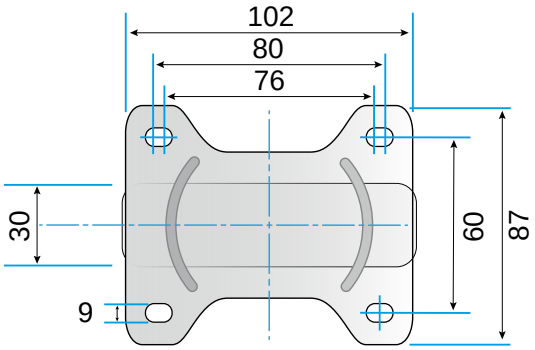

© Rollgroup | Änderungen vorbehalten | Stand 01.2017