Riedel Räder+Rollen
info@riedel-rollen.de
www.riedel-rollen.de

Bockrolle

mit Anschraubplatte

- 295kg
- Durchmesser 80 - 250mm
- Gehäuse aus Stahlblech
- Vollgummirad, Rollenlager

Technische Daten

Bestellcode:	31B IDR 250 P07	**Rad ø in mm:**	250
Tragkraft in kg:	200	**Radbreite in mm:**	60
Plattengröße in mm:	135 x 110	**Schraubloch Abstand in mm:**	105 x 75 / 80
Schraubloch ø in mm:	11,00	**Bauhöhe in mm:**	290
Temperaturbereich C° min / max:	-20 : +60	**Norm:**	EN 12532
EAN-Code:	4250217321542		

Gehäusebeschreibung

- Stahlblech verzinkt-chromatiert
- Radachse verschraubt

Radbeschreibung

- Radkörper aus Stahlblech
- Lauffläche aus Vollgummi
- Rollenlager

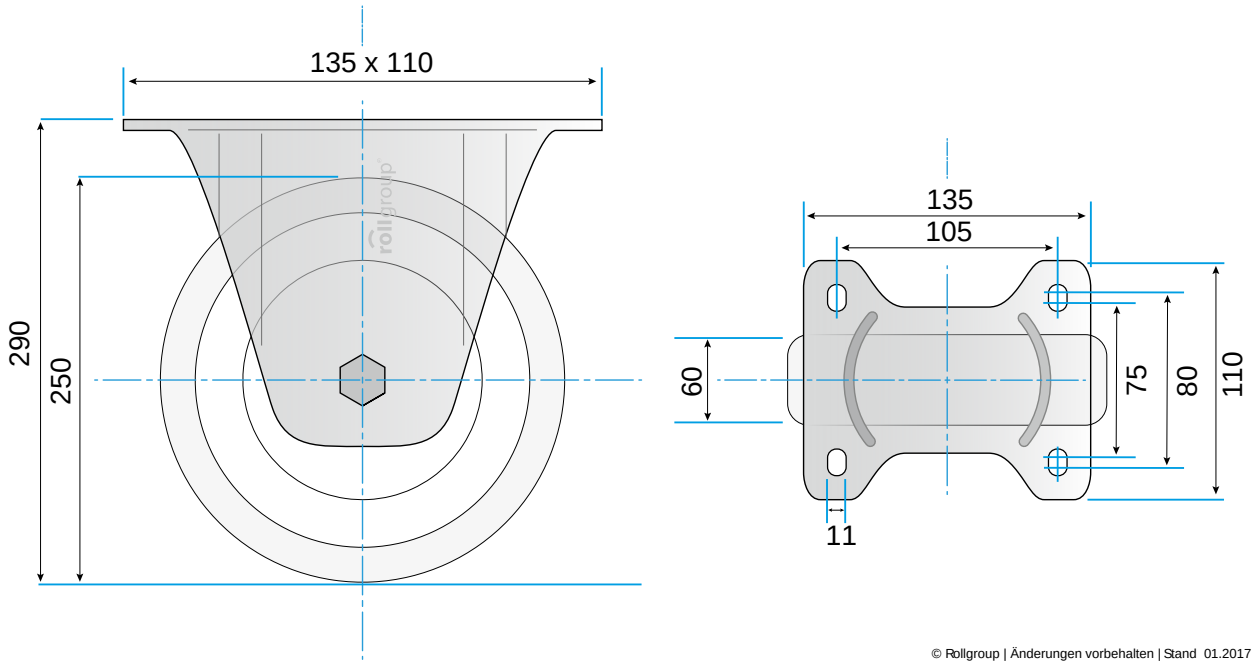

© Rollgroup | Änderungen vorbehalten | Stand 01.2017