Riedel Räder+Rollen
info@riedel-rollen.de
www.riedel-rollen.de

Bockrolle

mit Anschraubplatte

- 350 - 1000kg
- Durchmesser 80 - 250mm
- Gehäuse aus verstärktem Stahlblech
- Polyamidrad, Präzisionskugellager

Technische Daten

Bestellcode:	32B OTP 100 P06	**Rad ø in mm:**	100
Tragkraft in kg:	350	**Radbreite in mm:**	35
Plattengröße in mm:	100 x 87	**Schraubloch Abstand in mm:**	76 / 80 x 60
Schraubloch ø in mm:	9,00	**Bauhöhe in mm:**	128
Temperaturbereich C° min / max:	-20 : +80	**Norm:**	EN 12532
Laufflächenhärte:	Shore D 78	**EAN-Code:**	4250217330407

Gehäusebeschreibung

- Verstärktes Stahlblech verzinkt-chromatiert
- Radachse verschraubt

Radbeschreibung

- Radkörper aus Polyamid
- schwere Ausführung
- Präzisionskugellager

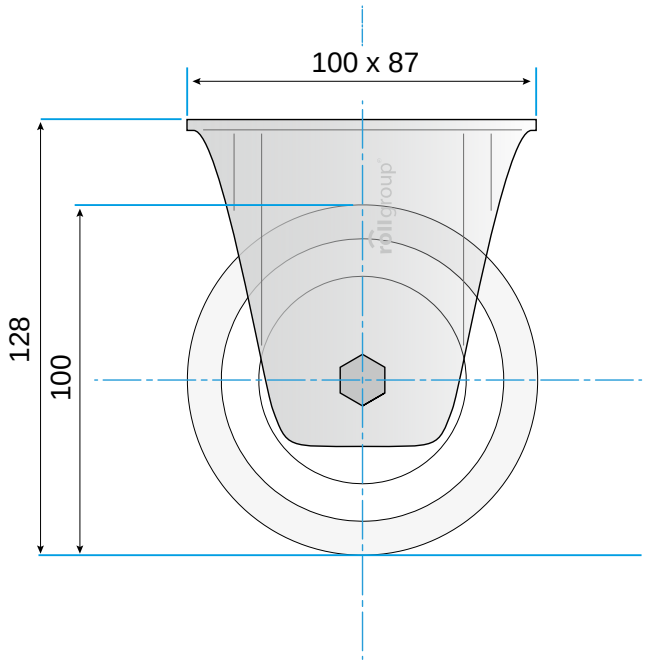

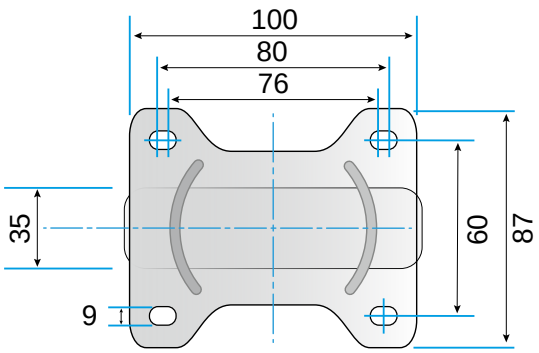

© Rollgroup | Änderungen vorbehalten | Stand 02.2017